R.N.br.	03

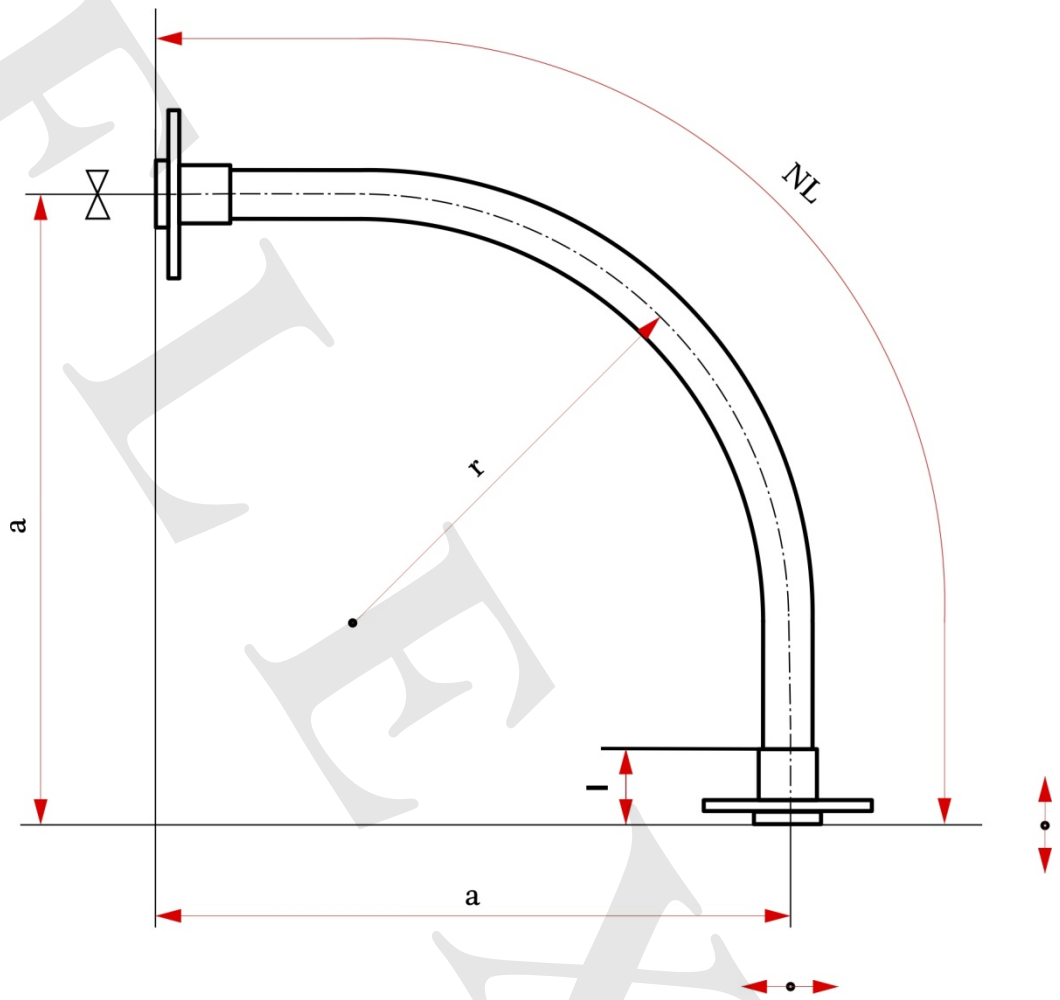

NL = 2,3 r + 2 l

a = 1,365 r + l

NL = nazivna dužina (*mm*)

r = radijus savijanja (*mm*) (uzimati $r \geq Rmin$)

α = ugao savijanja (∢°)

l = dužina priključka (*mm*)

z ≅ D = nesavitljivi dodatak (*mm*)

a = veličina nesaosnosti (*mm*)

EL = ugradbena dužina (*mm*)

	Datum	Ime i prezime	Potpis	Kopija br.	Naziv firme
Kontrolisao					**"FLEXON" d.o.o.** Bijeljina
Razradio					
Crtao					
Ovjerio					
Razmjera	Naziv				Broj crteža
N/A	**OBLIK UGRADNJE "C"**				**Fx.Ou.13-003**

FLEXON